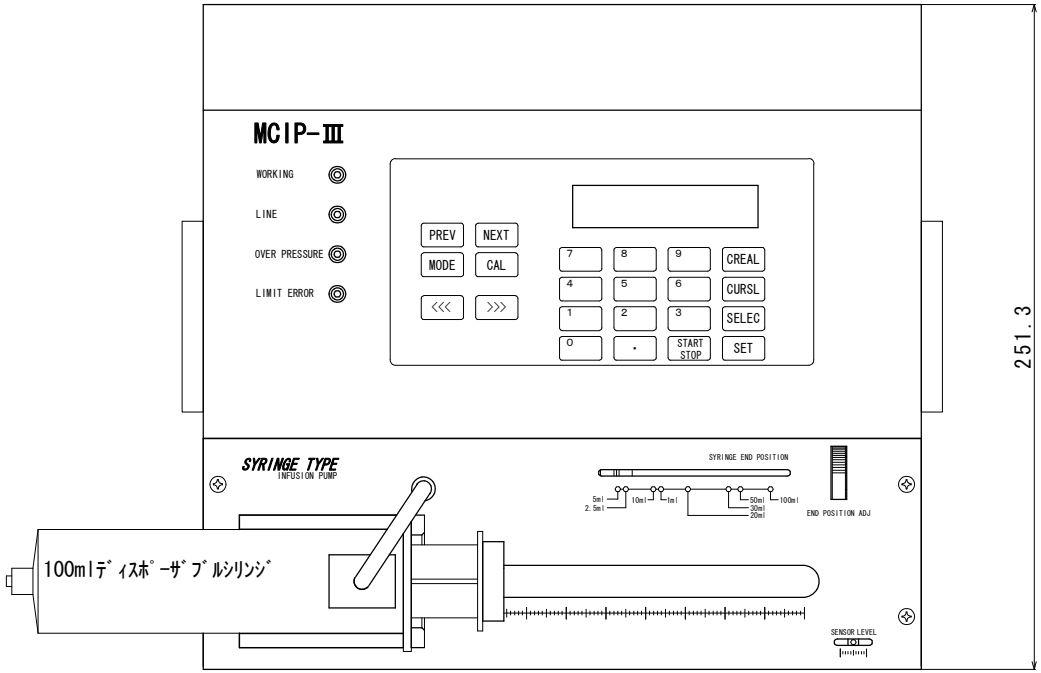

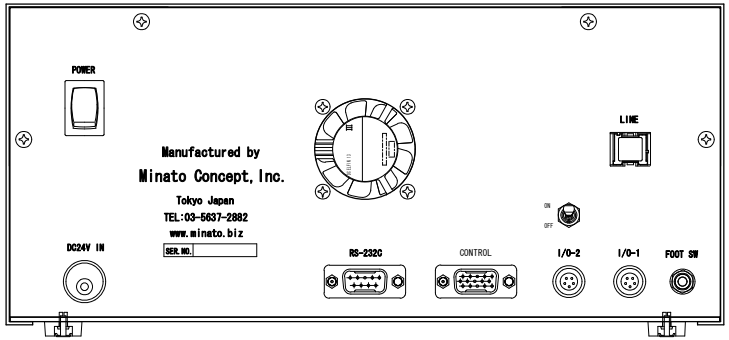

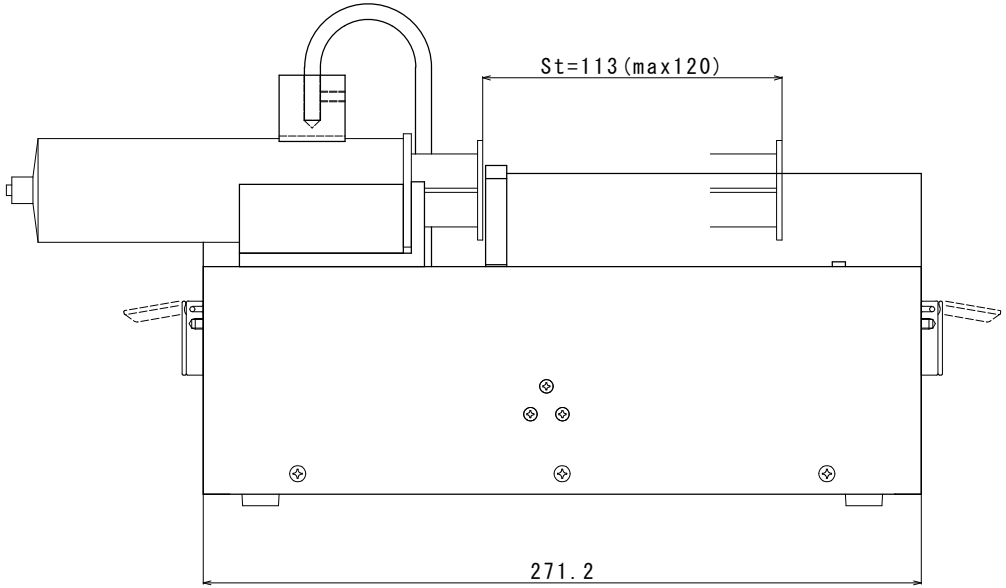

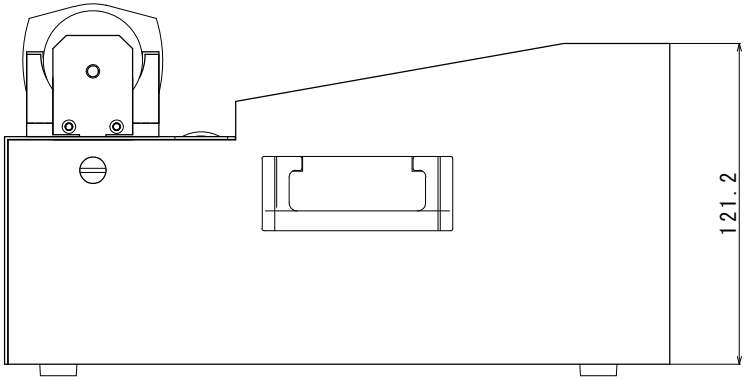

来歴	年月日	記事	品番	部品名	材質	数量	備考
			1				

尺度	承認	検図	検図	製図	品名
1/1	・	・	・	・	MCIP-Ⅲ型外観図