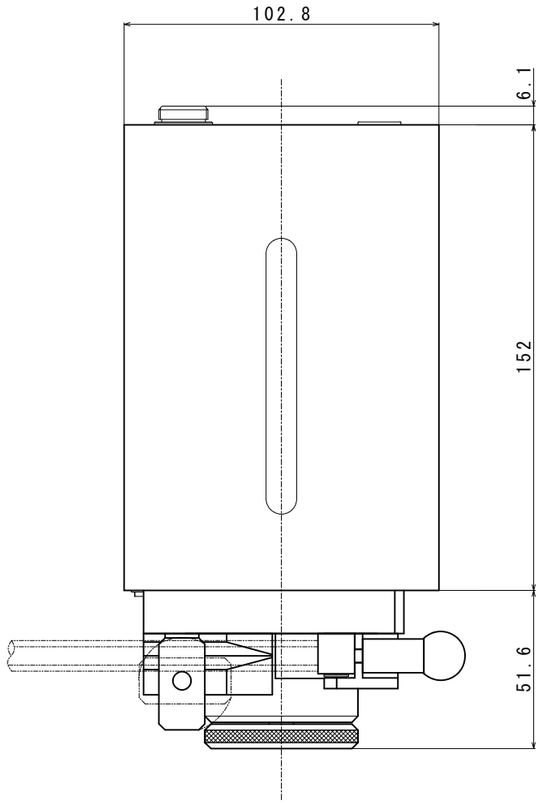

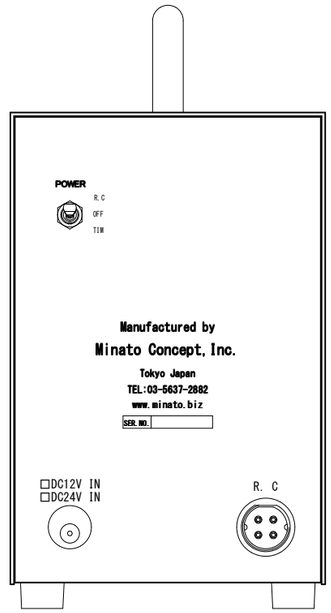

４Ｐコネクタ

1	起動信号(DC12～24V)
2	ＧＮＤ
3	完了信号(ﾌｫﾄｶﾌﾟﾗｰ出力)
4	ＧＮＤ

ピンジャック

A	起動信号(有接点無電圧)
B	ＧＮＤ

仕　　様

名　称：ローラーチューブポンプ

型　式：ＭＣＲＰ３２６(4ﾛｰﾗｰ)

対応チューブ：ｺﾞﾑ系(ｼﾘｺﾝ･ﾌｧｰﾒﾄﾞ等)

ローター回転数：120rpm（標準設定）60/240rpm切替対応

最大流量：約600ml/min(240rpm)

流　　路：１ｃｈ

回転方向：時計回転／反時計回転

重　量：約２．６ｋｇ

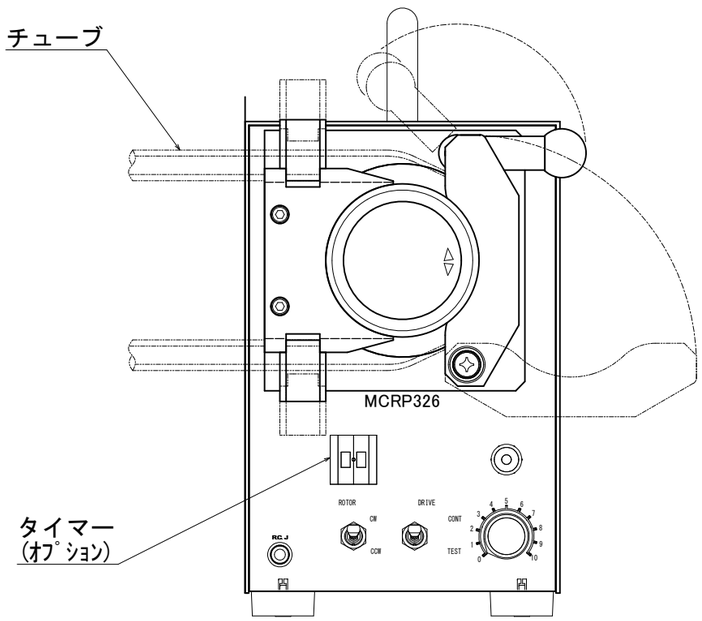

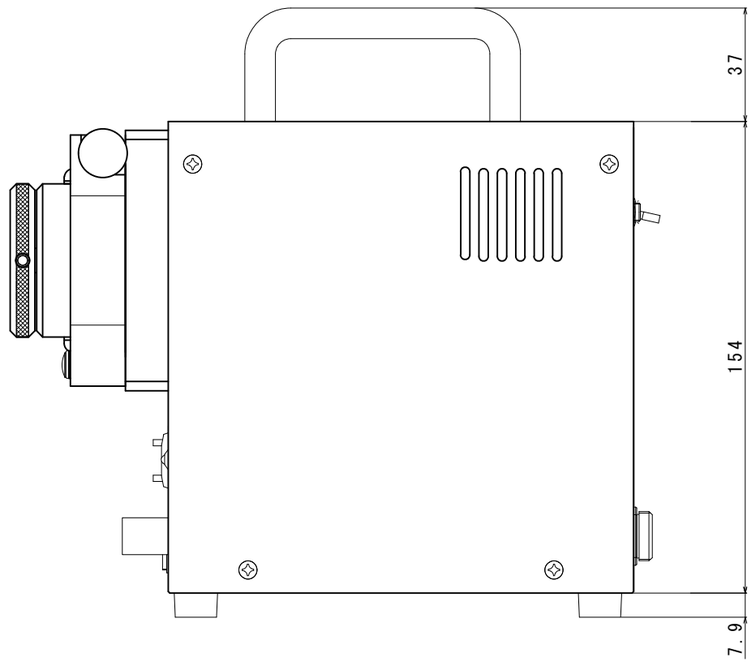

来歴	年月日	記　事	品番	部品名	材　質	数量	備　考
△							
△							
△							
△			1				

尺度	承認	検図	検図	製図	品名
1/1	・	・	・	・	・MCRP326外観図